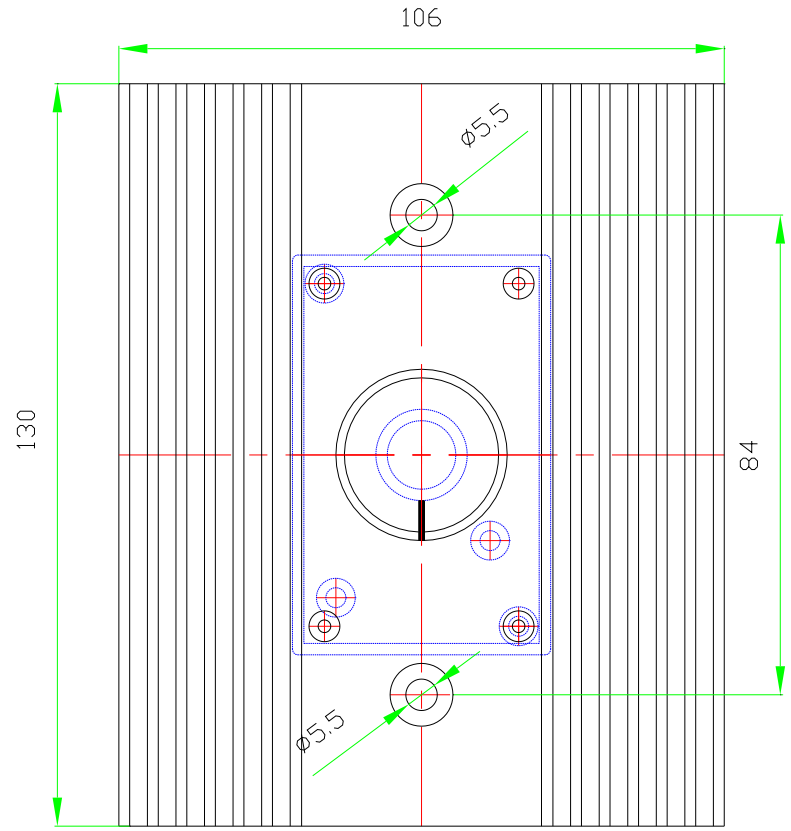

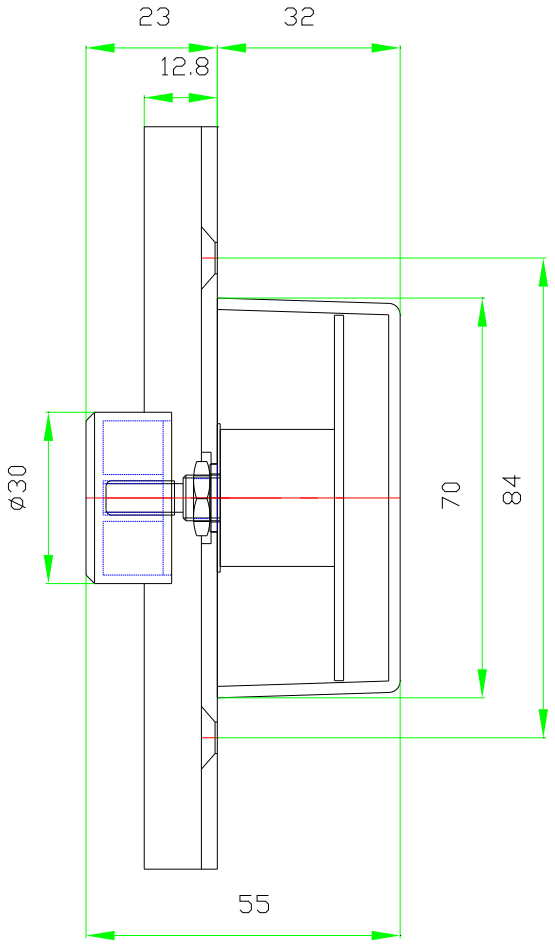

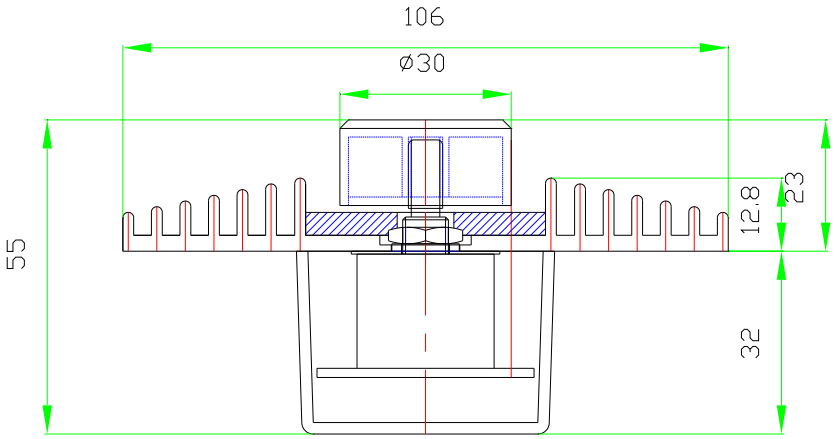

ø4X12 1종 나사 2개

0	대용량 조광기	–	-	1	–
NO	PART NAME	SIZE	MATERIAL	QT'Y	REMARK

SCALE 1/1	UNIT mm	DATE 2014.3.12.		DRG NAME	**SSD-22K**
DESIGN	CHECKED	CHECKED	APPROVED		
hys.					

FORM A4